TLORIS

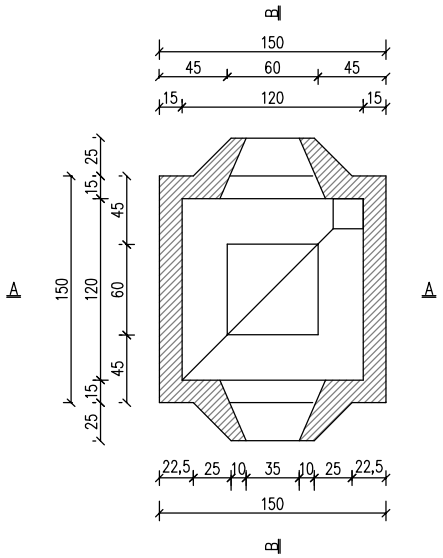

PREREZ: A - A

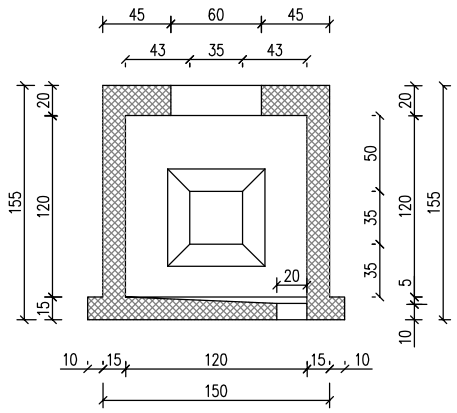

PREREZ: C - C

kos 2

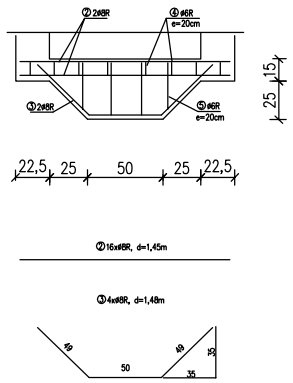

POS		ARMATURA ČBR 40				KG		
ŠT.	KOS	ŠT.	ø	KOS	d.m.	ø6	øBR	ø10R
		1	10	8	1,45			8
		2	8	16	1,45		10	
		3	8	4	1,48		3	
		4	6	16	1,54	6		
		5	6	8	1,25	2		
		6	6	16	0,86	3		
SKUPAJ KG						11	13	8
						32		

MREŽNA ARMATURA ČBM 50

Q 287/287 = 1/3 KOS = 17 KG

Q 133/133 = 1+1/3 KOS = 31 KG

SKUPAJ KG = 48 KG

TLORIS ZGORNJE PLOŠČE

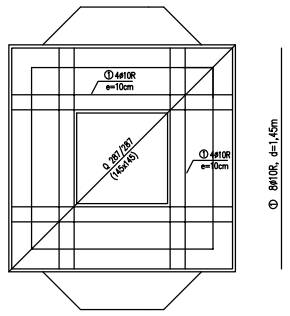

PREREZ: A - A

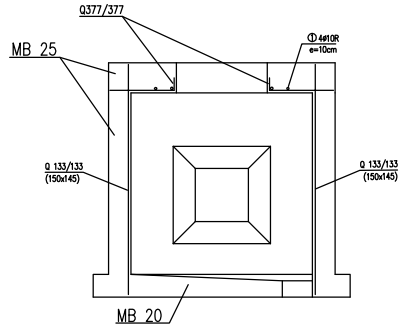

PREREZ: B - B

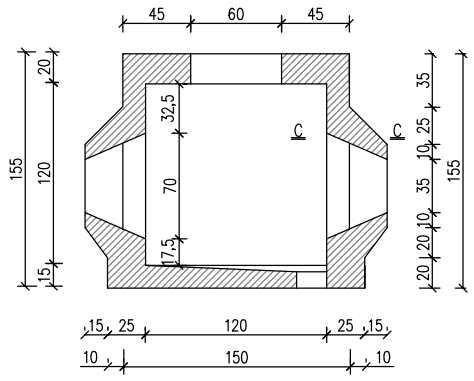

PREREZ: B - B

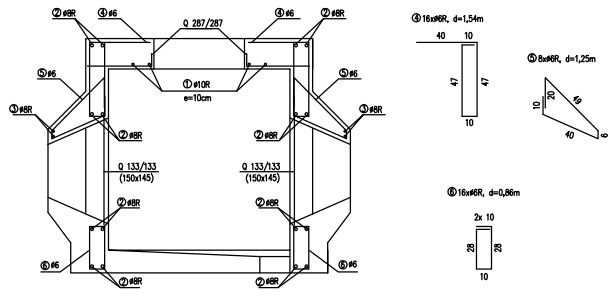

PROJEKTANT:

GINEX International d.o.o.
PROJEKTIVNI BIRO
IZS G-0486

PODIZVAJALEC:

TK projekt d.o.o.
TK PROJEKT, projektiranje, inženiring, nadzor d.o.o.
Celovška 172, 1000 LJUBLJANA
Ident. štev.: IZS 2213

Dalibor STANIČ, u.d.i.g.	G-3154
Miloš Mulh, u.d.i.e.	E-0087
Borut Teran i.tk.	/

INVESTITOR:

REPUBLIKA SLOVENIJA
MINISTRSTVO ZA PROMET
DIREKCIJA REPUBLIKE SLOVENIJE ZA CESTE

CESTA / LOKACIJA: REGIONALNA CESTA R3-651/1198 TREBNJE - NOVO MESTO (BUČNA VAS)

OBJEKT: **MOST ČEZ TEMENICO v km 1+940**

OPIS RISBE: **KABELSKI JAŠEK 1,2x1,2x1,2m lahek LŽ pokrov**

MERILO: **NI V MERILU**

ŠT. PROJEKTA: **102-11E**

ŠT. NAČRTA: 111143-TK

VRSTA NAČRTA: 6/1 Načrt prestavitev in zaščite TK vodov

ŠIFRA CC: CC-SI 2141

VRSTA PROJEKTA: **PZI**

DATUM PROJEKTA: **oktober 2011** DATUM RISBE: **oktober 2011**

ŠT. ODSEKA: **1198** ARHIVSKA ŠT.: FAZA/OBJEKT: **004/2165** ŠIFRA RISBE: **G.371.2** PROSTOR ZA ČRTNO KODO:

ŠT. PRILOGE: **9**

AVTOR RISBE: TK projekt d.o.o.

IDENT. ŠT. RISBE:

Vse pravice pridržane. Projektna dokumentacija je last podjetja Ginex International d.o.o., ki je tudi nosilec avtorskih pravic. Brez pisne odobritve ni dovoljena uporaba ali razmnoževanje dokumentacije niti v delni niti v kakršni koli drugi obliki.